No.	Pie.	Title	Artikel-No.	Material	Material-No.	Color	Surface	Color Surface	Standard	Weight
1	1	basic element	00002700123	11SMnPb30	-	-	Zink-Nickel/ zinc nickel	silber/ silver	r645 nach/ to VW TL 244	13,7
2	1	base part	00002700124	steel	-	-	Zink-Nickel/ zinc nickel	silber/ silver	r645 nach/ to VW TL 244	3,6
3	1	bracket	00002700125	PA66-GF15	00004112355	black	-	-	-	0,2
4	1	adjusting element	00002700126	11SMnPb30	-	-	Zink-Nickel/ zinc nickel	silber/ silver	r645 nach/ to VW TL 244	7,3
5	1	washer	00004803347	PP	00004102052	black	-	-	-	0,1

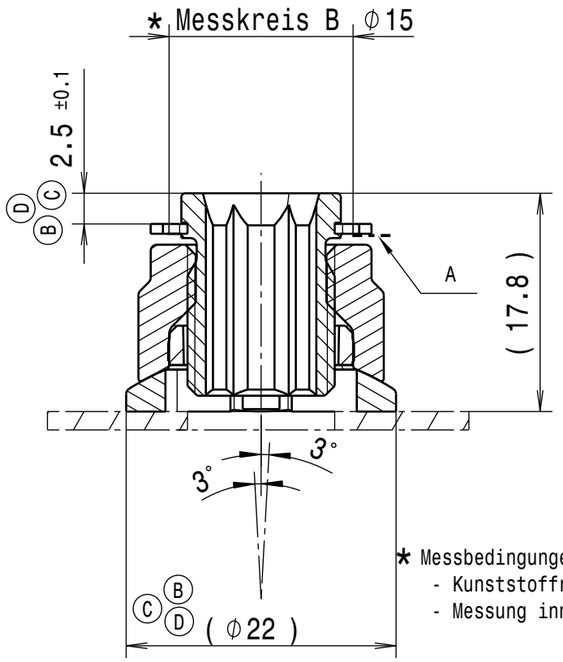

* Messbedingungen für Maß 2,65 +/-0,1
- Kunststoffring liegt an "A" an
- Messung innerhalb Messkreis Ø"B"

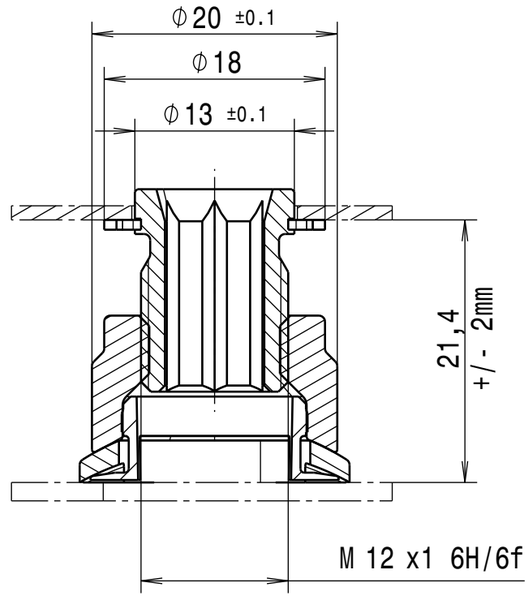

Patent pending

concerning patents refer to www.boellhoff.com/patent

1:1

Kennzeichnung / marking DE

Vorserienteil abweichend
pre-serial part deviating

Hersteller-Code/ Mfr.-code:
Nest-Nr./ cavity:
Werkstoff-Code/ material-code:
Herstellland/ country of origin:
Kunden-Art.-Nr./ customer art no.:

siehe Zeichnung/ see drawing

Maßtoleranzen/dimension tolerances
thermoplastische & sonstige Kunststoffe/
plastics & thermoplastics

	- 6	- 10	- 25	- 40	- 53	- 70	- 90	- 120
A	±0,1	±0,12	±0,18	±0,25	±0,28	±0,34	±0,40	±0,50
B	±0,2	±0,22	±0,30	±0,35	±0,40	±0,45	±0,50	±0,60

A = werkzeuggebundene Maße / tool-bound dimension
b = nicht werkzeuggebundenen Maße / non-tool-bound dimension

Nichteisenmetalle & metallische Werkstoffe/
non-ferrous metals & metal materials

- 3	- 6	- 10	- 25	- 63	- 100	> 100	
±0,10	±0,15	±0,20	±0,25	±0,30	±0,40		

Allgemeine Anforderungen für Schrauben und Muttern
general requirements for screws and nuts

Grundprofil für metrisches Gewinde nach/
basic profil for metric threads acc. to
DIN ISO 68-1
Gewindetoleranz/ thread tolerance 6g/6H
nach/acc. to DIN ISO 965-1

Form- und Lagetoleranz nach ISO 2768-L
shape- and position tolerances to ISO 2768-L

Winkelangaben / angele dimensions: ±2°

Fertigteiltoleranzen/
finished part tolerances

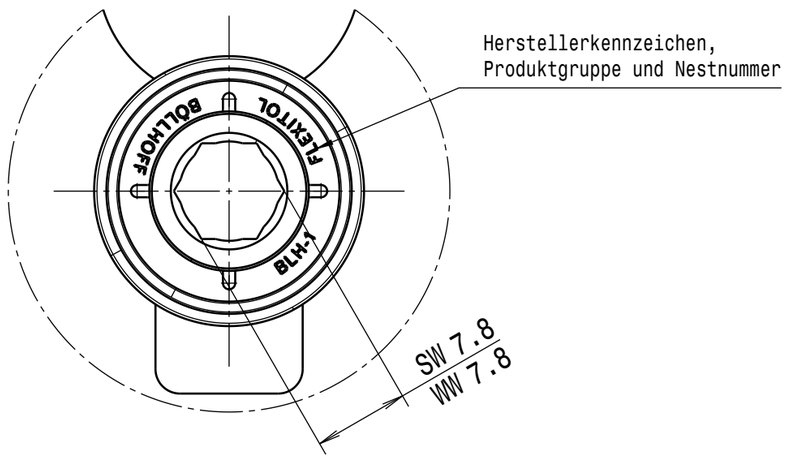

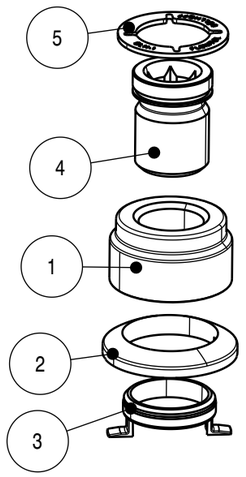

1:1

Nr./no.	Beschreibung/description	Datum/ date	Name/ name
D	washer (5) exchanged; diameter from base part (2) changed; dimension part (4) changed (Nr. 2017-0411)	29.08.2017	HHE
C	zurück zu Rev. A /back to rev. A (Nr. 2017-0392)	03.08.2017	HHE
B	washer (5) exchanged; diameter from base part (2) changed; dimension part (4) changed (Nr. 2017-0368)	28.07.2017	HHE
A	Serienzeichnung erstellt /created serial drawing	07.11.2016	HUF

Werkstoff/material: ...	BLH material code: ...	Produkttyp/product type: FLEXITOL®	gezeichnet am/drawn on: 07.11.2016
Materialkennwert/material value: ...			Gewicht/weight (errech./calcul.): 24,9g
Farbe/color:	BLH-Farbcode/BLH color code: ...	Benennung/title: ZSB AUSGLEICHSELEMENT assy compensating element	gezeichnet von/drawn by: HUF
Additive/additive:	BLH-Code/BLH code: ...		Dokumentenstatus/ document status: Released
			Produktstatus/product status: Serie/ series
Firma/company: Böllhoff Produktion GmbH		Zeichnungs-Nr./drawing-no. BLH Art.-Nr./BLH art.-no.: 27079120157	Suffix: _ A
			Revision: D

CAD-System	Projektion/ projection	Format/D-size	Iteration	Maßstab/scale	Kunden Art.-Nr./ customer art.-no.	entstanden aus/developed from
Catia V5		A3	2	2:1	9Y0.861.195.A-2	EZ000025465

Fuer diese techn. Unterlage werden alle Rechte vorbehalten auch gemaess §7 Abs. 1 Pat.-Gesetz. Insbesondere sind Vervielfaeltigungen, Verwertung oder Mitteilung ihres Inhaltes durch Empfaenger oder Dritte strafbar und werden gerichtlich verfolgt (BGB).

Boellhoff Produktion GmbH
Archimedes Str. 1-4
D-33649 Bielefeld

This drawing and the intelectual property rights therein are the property of Boellhoff. The drawing may only be used for the specific purpose for which it has been supplied and must be returned on request.

Massgebend ist der deutsche Text
The German text is legally binding

1.9