Fuer diese techn. Unterlage werden alle Rechte vorbehalten auch gemaess §7 Abs. 1 Pat.-Gesetz. Insbesondere sind Vervielfaeltigungen, Verwertung oder Mitteilung ihres Inhaltes durch Empfaenger oder Dritte strafbar und werden gerichtlich verfolgt (BGB).

Boellhoff Produktion GmbH
Archimedes Str. 1-4
D-33649 Bielefeld

This drawing and the intelectual property rights therein are the property of Boellhoff. The drawing may only be used for the specific purpose for which it has been supplied and must be returned on request.

Toleranzausgleichmasz adjustable range	T	max. 6mm
empfohlene Schraubenlaenge recommended length of screw		34mm + e2
Anzugsmoment starting torque		max. 4,0Nm

(B)

No.	Pie.	Title	Artikel-No.	Material	Material-No.	Color	marking	Surface	Color Surface	Standard	Weight
1	1	friction element	00002700060	PA66-GF30	00004112245	black	1-X	-	-	-	1
2	1	bushing	00002700029	PPA-GF50	00004170004	black	1-X >PPA-GF<	-	-	-	0,82
3	1	basic element	00002700086	PA66-GF30	00004112245	black	BLH 1-X >PA66-GF30<	-	-	-	4,5
4	1	nut	00002700085	Stahl	-	-		Zink-Nickel/ zinc nickel	silber/ silver	r645 nach/ to VW TL 244	2,74

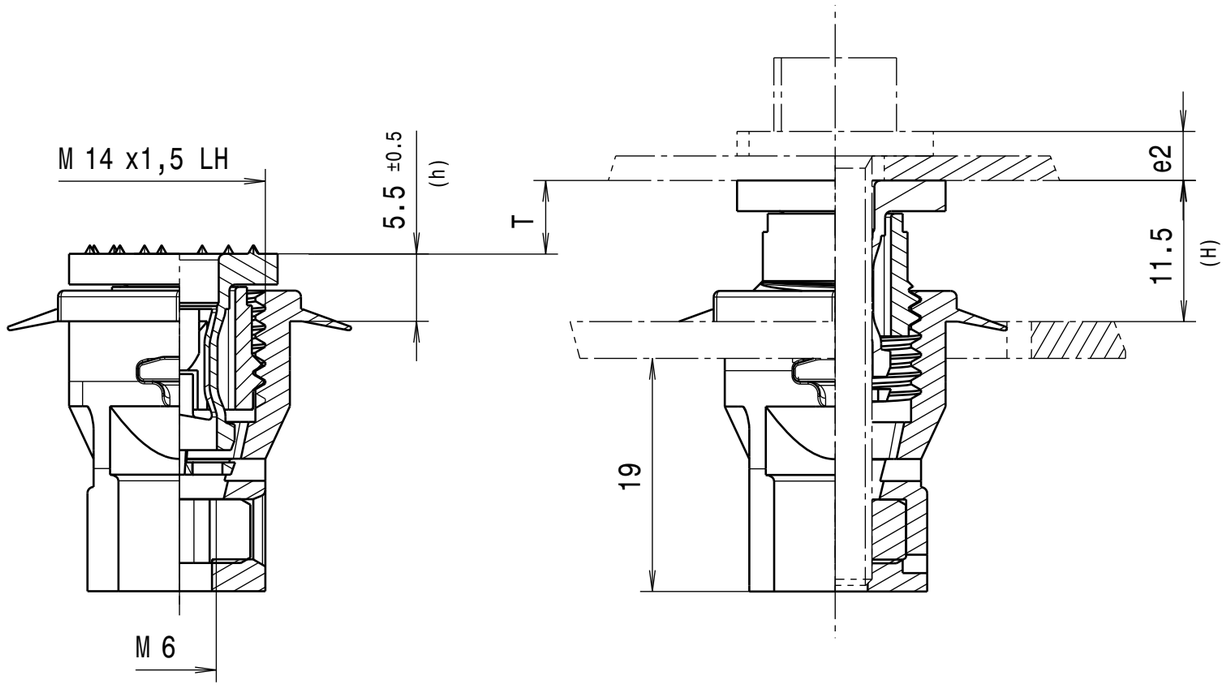

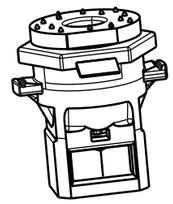

scale: 1:1

Maßtoleranzen/dimension tolerances thermoplastische & sonstige Kunststoffe/ plastics & thermoplastics								
	- 6	- 10	- 25	- 40	- 53	- 70	- 90	- 120
A	±0,1	±0,12	±0,18	±0,25	±0,28	±0,34	±0,40	±0,50
B	±0,2	±0,22	±0,30	±0,35	±0,40	±0,45	±0,50	±0,60

A = werkzeuggebundene Maße / tool-bound dimension
b = nicht werkzeuggebundenen Maße / non-tool-bound dimension

Allgemeine Anforderungen für Schrauben und Muttern
general requirements for screws and nuts

Grundprofil für metrisches Gewinde nach/
basic profil for metric threads acc. to
DIN ISO 68-1
Gewindetoleranz/ thread tolerance 6g/6H
nach/acc. to DIN ISO 965-1

Form- und Lagetoleranz nach ISO 2768-L
shape- and position tolerances to ISO 2768-L

Winkelangaben / angele dimensions: ±2°

Allgemeintoleranzen/
general tolerances

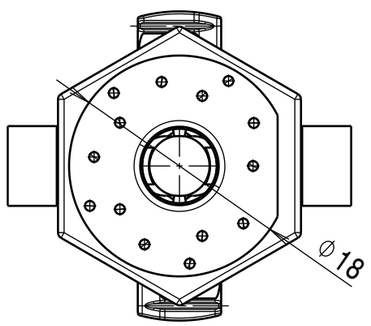

Patent Nr.:
EP 2 318 723 B1

Einbauempfehlung/
assembly situation

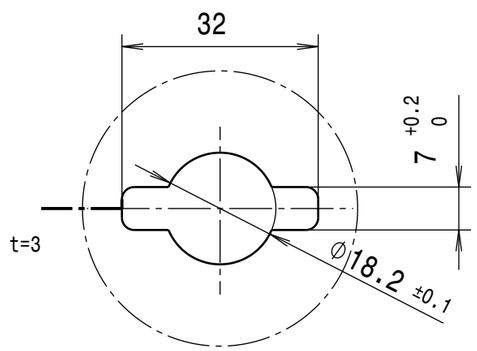

scale: 1:1

Nicht bemaszte Geometrien dem Datensatz entnehmen
Unspecified geometry information to be
taken from the data record

Funktionalitaet ist in der Systemumgebung zu pruefen/
function has to be checked within system-environment

Nr./no.	Beschreibung/description	Datum/ date	Name/ name
B	Empfohlene Schraubenlänge korrigiert /corrected recommended screw length	05.02.2016	HHe

Werkstoff/material ...	BLH material code ...	Produkttyp/product typ FLEXITOL ®	gezeichnet am/drawn on 25.02.2014	gezeichnet von/drawn by SSt
Materialkennwert/material value ...			Gewicht/weight (errech./calcul.) 9,1g	Dokumentenstatus/ document status Released
Farbe/color	BLH-Farbcode/BLH color code ...	Benennung/title ZSB AUSGLEICHSELEMENT assy compensating element		Produktstatus/product status Serie/ series
Zusätze/additive	BLH-Code/BLH code ...			
Firma/company Böllhoff Produktion GmbH		Zeichnungs-Nr./drawing-no. 27050600104		Revision Iteration B.1

CAD-System	Projektion/ projection	Format/D-size		Maßstab/scale	Kunden Art.-Nr./ customer art.-no.	BLH Art.-Nr./BLH art.-no.
Catia V5		A3	A	2:1		27050600104

1.5