This drawing and the intelectual property rights therein are the property of Böllhoff. The drawing may only be used for the specific purpose for which it has been supplied and must be returned on request

Böllhoff Verbindungstechnik GmbH
Archimedes Str. 1-4
D-33649 Bielefeld

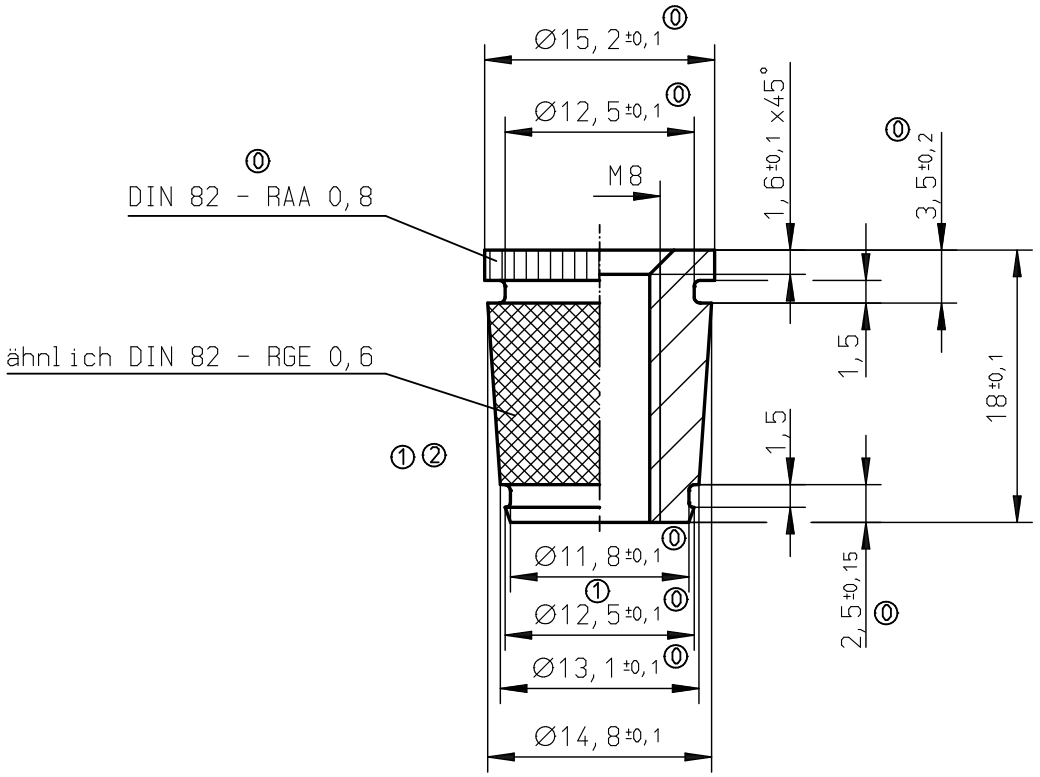

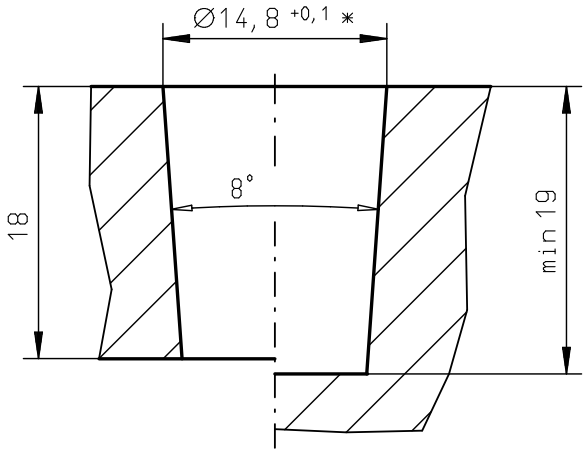

Nicht bemaßte ⓪
Radien R= 0,4 ±0,2

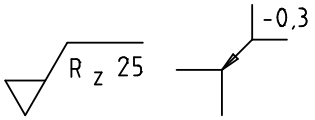

* Richtwert: vom Werkstoff des Formteiles abhängig, ggf. nach Einbauversuchen verändern.

⓪ "Lt. Änderungsnr. 2008-0318"

Datum/date	Name/name	Aenderung change	Nr.
09.10.2008	BGL	Lt.Änderungsnr. 2008-0344	2
02.10.2008	BGL	Lt.Änderungsnr. 2008-0340	1

Halbzeug	Werkstueckkanten / edges ISO 13715	Allgemeintoleranzen nach ISO 2768-mH dimension for tolerances ISO 2768-mH
Werkstoff: material: CuZn38Pb2	Oberflaechen-Bhlg.: finish:	BÖLLHOFF
Waermebehandlung / heat treatment	Weitere Behandlung/traetment Einsatztiefe/case depth Haerlewert hardness No.	

Gewicht/weight	Format/format	Datum date	Gezeichnet drawing	Geprueft checked	
15.20 g	DIN A4h Masstab/scale 2:1	18.09.2008	BGI	14.10.2008 Marxkors	Zeichnung: C:00004575.SZN Modell: Angebots - Nr.:

CAD System HiCAD 2

HITSERT 2 Gewindeeinsatz

M 8 x 18

Entstanden aus/developed from:	
Ersetzt durch/replaced:	
Ersatz fuer/replacement:	09329080028-231

Zeichnungs-Nr.	Ver.	Typ	Rev.
09329080028	2	3	2

Blatt 1 von 1

Fuer diese techn. Unterlage werden alle Rechte vorbeh. auch gemaess §7 Abs.1 Pat.-Gesetz. Insbesondere sind Vervielfaeltigungen, Verwertung oder Mitteilung ihres Inhaltes durch Empfaenger oder Dritte strafbar und werden gerichtlich verfolgt (BGB).