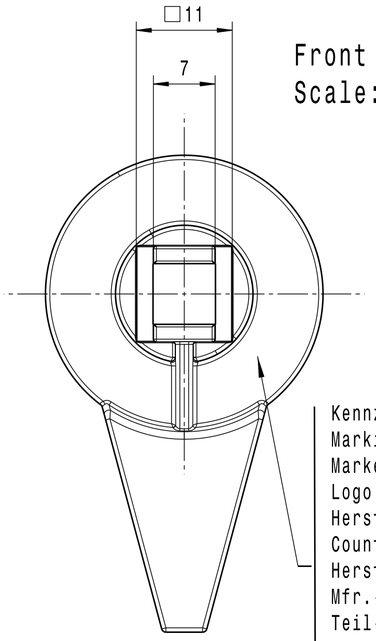

Front view
Scale: 2:1

Kennzeichnung Marking Markenzeichen Logo Herstellland Country of origin Hersteller-Code Mfr.-code Teil-Nr.; Schrift Pt.-no.; lettering ~~Datumskennzeichnung~~ ~~Date marking~~ Werkstoff-Kennzeichnung Material marking	VW 10500 VW 10514- VW 10550- VW 10540-1- DIN 1451-4- ~~VW 10560-~~ VDA 260 > <

Front View
Scale: 2:1

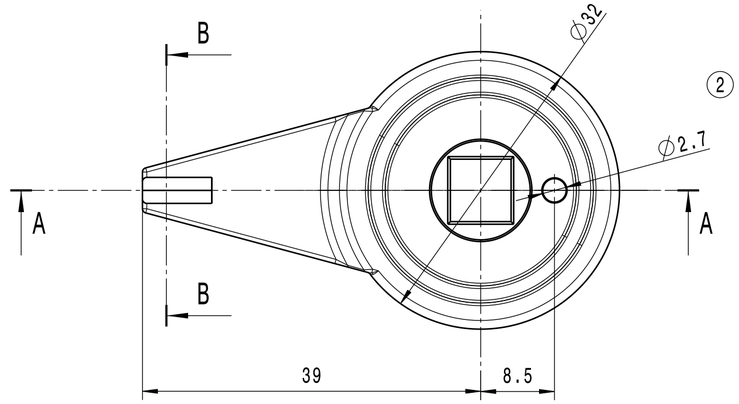

Section view A-A
Scale: 2:1

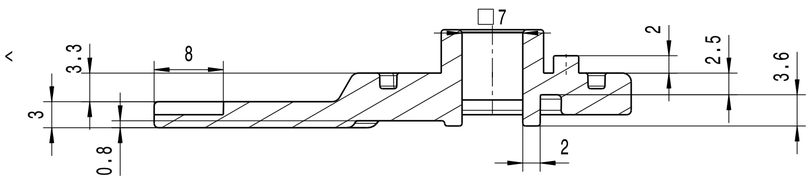

Section view B-B
Scale: 5:1

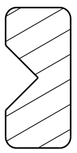

Isometric view
Scale: 2:1

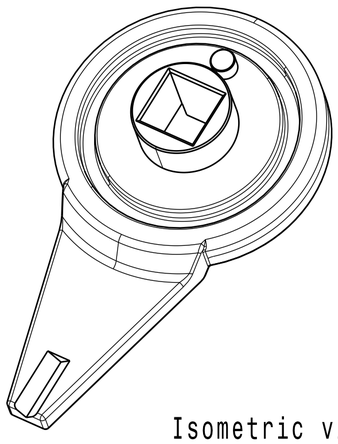

>400 <=1000	.
>120 <= 400	.
> 30 <= 120	.
> 6 <= 30	.
<= 6	.
Winkel Angle	.

Toleranzen der nicht-bemaszten Laengen- und Winkelmasze zum Daten-satz und definiertem RPS.
Tolerances of undimensioned lengths and angular dimensions as compared to the data record and defined RPS.

	fertig finished	roh raw
>400 <=1000	.	.
>120 <= 400	.	.
> 30 <= 120	±0,3	.
> 6 <= 30	±0,25	.
<= 6	±0,2	.
Winkel Angle	.	.

Allgemeintoleranzen fuer Nennmasze ohne Toleranz.
General tolerances for nominal dimensions without specified tolerance.

Bemerkungen/ Notes

PV 1200, 8 Zyklen
PV 1303, 3 Zyklen, min. Note 4
Wärmelagerung: +90°C/ 48h
Kältelagerung: -40°C/48h

entspricht Boellhoff-Artikelnummer:
0690 900 0006

Nicht bemaszte Geometrien dem Datensatz entnehmen.
Undimensioned design models to be taken from the data record.
.

Baumustergenehmigung(BMG)durch TE erforderlich
Technical engineering approval (BMG) required

Bauteil abgestimmt mit:
4L0.867.467/A Drehknopf
4L0.867.953 Gehaeuse Drehknopf
4L0.863.783 Rastring Drehgriff

Schadstoffvermeidung nach/ Avoidance of hazardous substances acc. to VW 91101

Oberflaechenrauheit Surface texture VW 13705	Werkstueckkanten Edge finish VW 01088

Alle Masze gelten fuer das Fertigteil einschliesslich Oberflaechenschutz.
All dimensions apply to the finished part including surface protection.

Unterlagen References
VW 01155
VW 10500
VW 91101
VW 91102
VW 01054
LAH.8V0.800
PV 1200
PV 1303
TL 527
Wärmelagerung
Kältelagerung

Nr. No.	Feld Section	Datum Date	Geaendert Changed	Genehmigt Appr.	Beschreibung der Aenderung und Aenderungsterminschluessel Revision Record and Change date code
---	---	18.06.09	.	.	B08115694/00 ----------B-Freigabe
1	---	06.10.09	.	.	Baumustergenehmigung hinzu
---	---	06.10.09	.	.	B09100365/00 ----------
---	---	22.01.10	.	.	Bauteilprüfungen hinzu
---	---	22.01.10	.	.	B10013207/00----------
2	A8	18.02.10	.	.	TLD-Nr. entfällt
---	---	18.02.10			B10023649/00 ----------
3	E9	10.01.13			Bemerkung beim Material "Terluran HH-112" hinzu
---	---	10.01.13			20130110007 ----------

Nur fuer Colorado-Projekt/ For Colorado project only

© Bei Uebermittlung schutzfaehiger Informationen behaelt sich die Volkswagen AG und die Dr. Ing. h.c. F. Porsche AG alle Rechte fuer den Fall der Patentierung vor. Jede Verfuegungsbefugnis, incl. Kopier- und Weitergaberecht liegt bei uns. Genehmigung von Erstlieferung und Aenderung nach VW 01155.

© In case of communicating patenable information all rights arising in the event of a patent grant remain with Volkswagen AG and Dr. Ing. h.c. F. Porsche AG. All rights of use and exploitation including the right to to copy and disseminate or distribute reside with us. Approval of first delivery and changes in accordance with VW 01155. The English translation is believed to be accurate. In case of discrepancies the German version is alone authoritative and controlling

Typ-Pruef-Dok. und Typ-Pruef-Nr
Type-appr.-doc. and type approval number
.

CAD-System und Verwaltungssystem-Schluessel
CAD system and administration code
CATIA V5 R16

3

Werkstoff/ Material
ABS, Terluran HH-112

Werkstoffbehandlung/ Material treatment
.

Halbzeug/ Semi-finished product
.

Oberflaechenschutz Surface protection VW 13750 Ofl-

Konst.-Verantwortg. Doc resp.

Name/ Name
Hr. Bendig

Abt./Dept.
I/EK-351

Telefon/Phone
-37382

Gewicht Weight (g)	errechnet calculated	Ent.-Nr. Draft no.	EA-Nr. Eng.proj.no.	Gez./Drawn
4L0.867.468	4	.	43450	09.05.08
. . . .	.			

Sicherh.-Dok. Safety doc.
.

Benennung
Schliessriegel
.

Title
.

Maszstab/Scale
2:1
5:1

Teil-Nr. Part-no.
4L0.867.468
. . . .

Format D.Size A2
Blatt Sheet 1
von of 1

Teilekennzeichnung nach VW 10500. Parts marking acc. to VW 10500.
Recyclinganforderungen nach VW 91102. Recycling requirements acc. to VW 91102.
Tolerancing principle acc. to VW 01054. Tolerancing principle acc. to VW 01054.

( ) Bezugsmasz Ref. dim. [ ] Kontrollmasz Control dim. < > Vorrichtungsmasz Fixture dim. Ausfallmasz Temporary dim. Pruefmasz Test dim. Pruefmasz mit Bewertung Dim. to be checked Theoretisches Masz Basic dim. > < Werkstoff-Kennzeichnung Material marking