No.	Pie.	Title	Title	Artikel-No.	Material	BLH Code	Color	Weight	Standard/Material	VDA 260 marking
1	1	retainer	AUFNAHME	00004803325	PPA-GF50	00004170004	black	1,3	*	>PA6T/6I-GF50<
2	1	bolt	BOLZEN	00004803324	PA66-GF30	00004112353	black	0,7	PA66-GF30 nach VW 50133-PA66-6-A	-
3	1	cap	KAPPE	00004803323	POM (B)	00004116053	natural color	0,1	POM nach TL 52636-C, Farbe natur	-

* PA6T/6I-GF50
teilaromatisches
Copolyamid PA6T/6I
schwarz,
glasfaserverstaerkt,
hitzestabilisiert,
Dichte nach DIN EN ISO
1183 (1.65±0.03)g/cm3,
Gluehrueckstand nach ISO
1172 (50±3)%,
Schmelztemperatur:>300°C

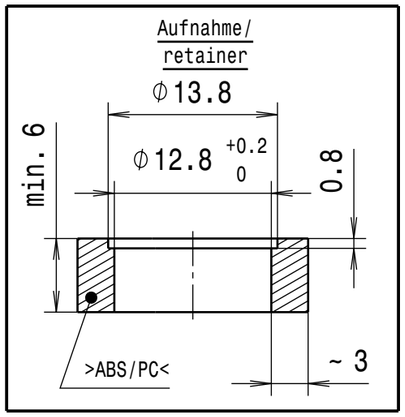

Kennzeichnung Marking	VW 10500
~~Markenzeichen~~ ~~Logo~~	~~VW 10514-~~
~~Herstellland~~ ~~Country of origin~~	~~VW 10550-~~
Hersteller-Code Mfr.-code	VW 10540-1-BLH-X/BFC-X (G) (F)
Teil-Nr.; Schrift Pt.-no.; lettering	DIN 1451-4-5K0.945.167.A
~~Datumskennzeichnung~~ ~~Date marking~~	~~VW 10560-~~
Werkstoff-Kennzeichnung Material marking	VDA 260 >siehe Zeichnung/ see drawing<

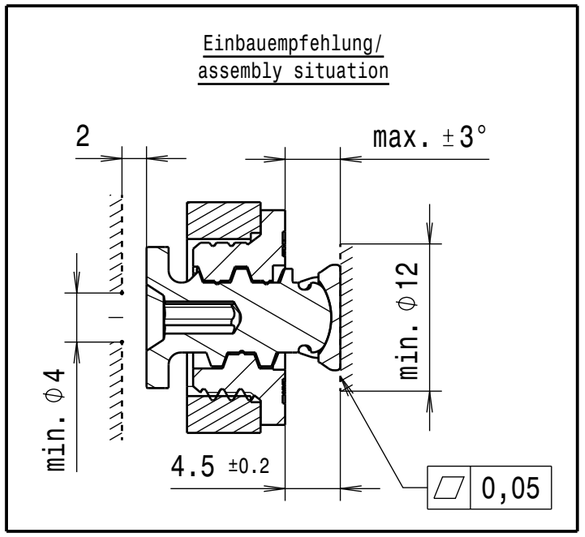

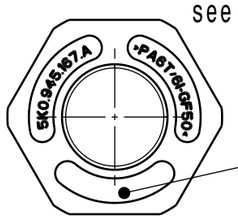

Kennzeichnung/ marking:
Hersteller-Code/ Mfr.-Code (F)

Patent pending

Scale: 1:1

nicht zum Ultraschallverschweißen geeignet /
not suitable for ultrasonic welding

Verstellmoment im Anlieferungszustand: 0,2 - 0,8Nm
torque to adjust in deliverd condition:

Nicht bemaszte Geometrien dem Datensatz entnehmen
Unspecified geometry information to be
taken from the data record

concerning patents refer to www.boellhoff.com/patent

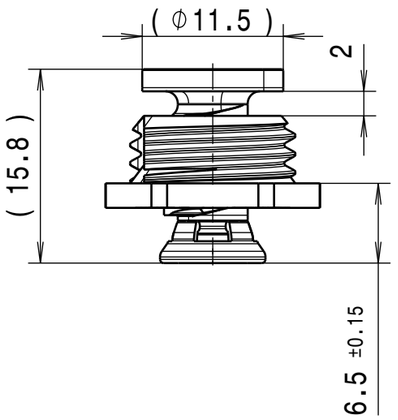

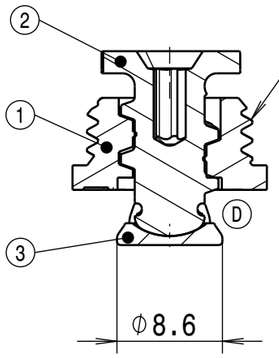

K' in K' Gewinde Gr. / K' in K' thread Gr. 13,5
Steigung/pitch 1,5

Innensechsrund
six lobe recess DIN EN ISO 10664 - 15

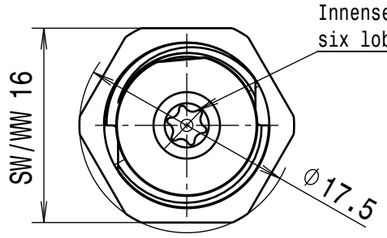

Maßtoleranzen/dimension tolerances thermoplastische & sonstige Kunststoffe/ plastics & thermoplastics								
	- 6	- 10	- 25	- 40	- 53	- 70	- 90	- 120
A	±0,1	±0,12	±0,18	±0,25	±0,28	±0,34	±0,40	±0,50
B	±0,2	±0,22	±0,30	±0,35	±0,40	±0,45	±0,50	±0,60

A = werkzeuggebundene Maße / tool-bound dimension
b = nicht werkzeuggebundenen Maße / non-tool-bound dimension

Form- und Lagetoleranz nach ISO 2768-L
shape- and position tolerances to ISO 2768-L

Winkelangaben / angele dimensions: ±2°

Fertigteiltoleranzen/
finished part tolerances

Nr./no.	Beschreibung/description	Datum/ date	Name/ name
H	Für Kundendaten formal überarbeitet / formally revised for customer data	11.04.2018	AAR
G	Fehler behoben / fault has been corrected	07.02.2018	AAR
F	Zeichnungsanpassung wegen china umstellung/drawing adjustment for China (2017-0590)	12.01.2018	AAR
E	Geometrieänderung bei 00004803323 / change geometrie at 00004803323	10.03.2017	AAR
D	Kontur überarbeitet / edited contour	05.07.2016	AAR
C	formal überarbeitet/ formal reworked	28.04.2016	JDU

Werkstoff/material: ...	BLH material code: ...	Produkttyp/product type: FLEXITOL (R)	gezeichnet am/drawn on: 26.04.2016	gezeichnet von/drawn by: AAR
Materialkennwert/material value: ...			Gewicht/weight (errech./calcul.): 2,1g	Dokumentenstatus/ document status: Released
Farbe/color:	BLH-Farbcode/BLH color code: ...	Benennung/title: ZSB EINSTELLELEMENT assy positioning element		Produktstatus/product status: Serie/ series
Additive/additive:	BLH-Code/BLH code: ...			
Firma/company: Böllhoff Produktion GmbH		Zeichnungs-Nr./drawing-no. BLH Art.-Nr./BLH art.-no.: 04980000081	Suffix: _ A	Revision: H
CAD-System: Catia V5	Projektion/ projection	Format/D-size: A3	Iteration: 2	Maßstab/scale: 2:1
Kunden Art.-Nr./ customer art.-no.: 5K0945167A		entstanden aus/developed from: EZ000019472		

1 CpK ≥2,00 2 CpK ≥1,66 3 CpK ≥1,33 ⬭ = SPC-Maß/SPC-dimension

(FPM) = Fertigungsbegleitendes Prüfmaß
= production controlled dimension

Weitergabe sowie Vervielfältigung dieses Dokuments, Verwendung und Mitteilung seines Inhalts sind verboten, soweit nicht ausdrücklich gestattet. Zuwiderhandlungen verpflichten zu Schadensersatz. Alle Rechte für den Fall der Patent-, Gebrauchsmuster- oder Geschmacksmustereintragung vorbehalten.

Böllhoff Produktion GmbH
Archimedes Str. 1-4
D-33649 Bielefeld

The reproduction, distribution and utilization of this document as well as the communication of its contents to others without express authorization is prohibited. Offenders will be held liable for the payment of damages. All rights reserved in the event of the grant of a patent, utility model or design.

1.10

Massgebend ist der deutsche Text
The German text is legally binding